Деятельность Центра информационно-технического обеспечения ОНЦ СО РАН в 2018 г.

Омск, 2019 г.

Каналы на центральном узле сети в 2018 году

- После переключения на каналы “ТрансТелеКом” улучшилось качество доступа к сети Интернет.
- Проблема асимметричности канала, которую несколько лет не мог решить “Milecom” исчезла непосредственно в момент переключения.
- С компанией “ТрансТелеКом” налажена процедура своевременного информирования административно технического персонала ЦУС о проводимых на магистральных сетях работах.
- Внутренние каналы сети имеют достаточную пропускную способность, их расширение пока не требуется.

Структура сети ОНЦ в г. Омске

Было в начале 2018г.

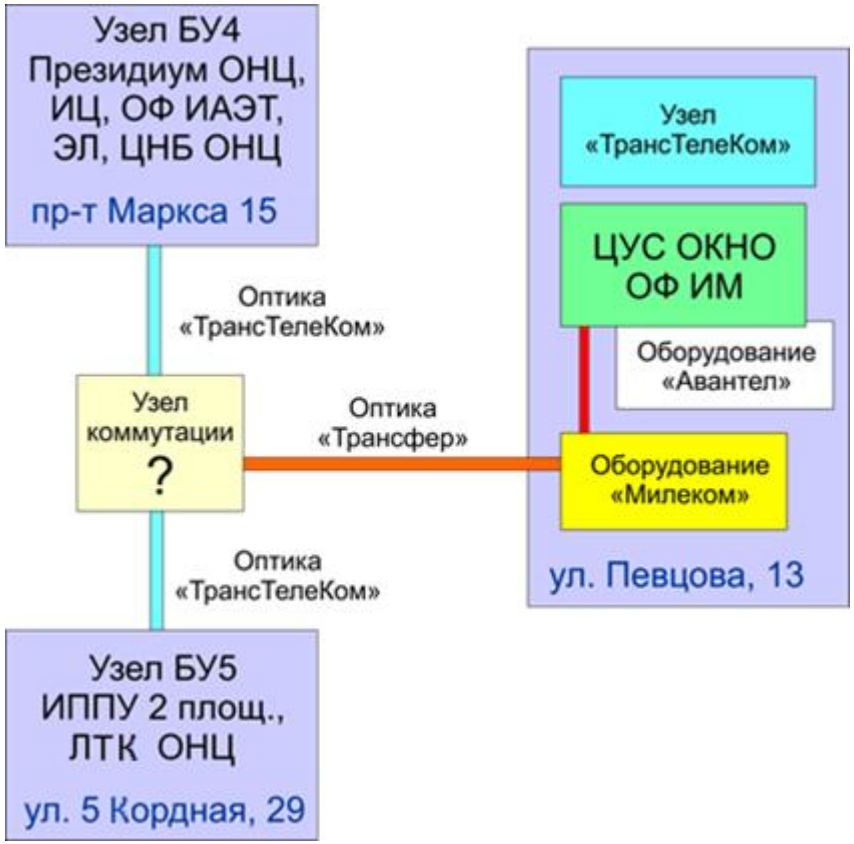

Стало во второй половине 2018г.

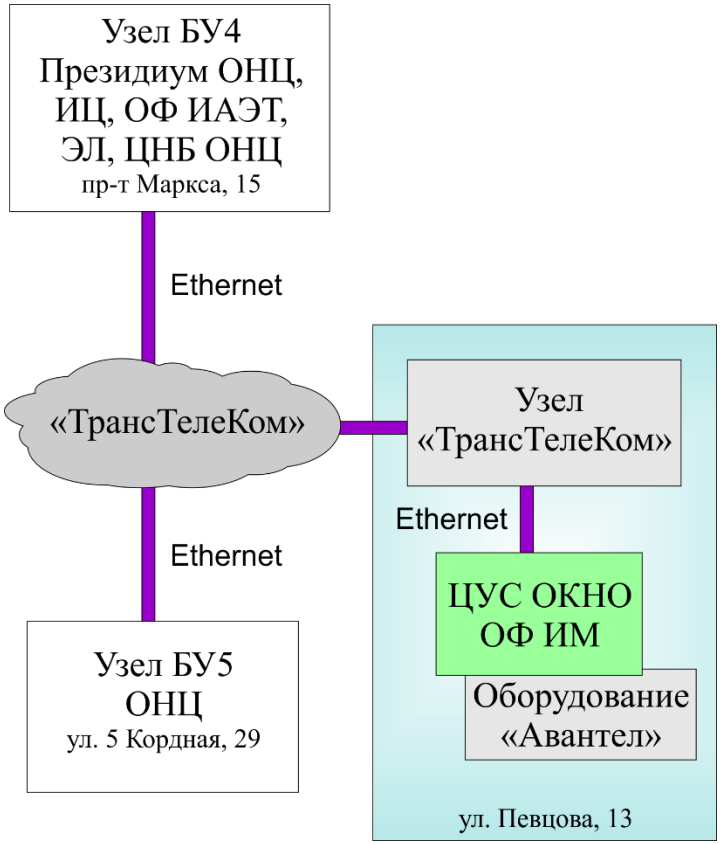

Кластер Tesla: актуальное состояние

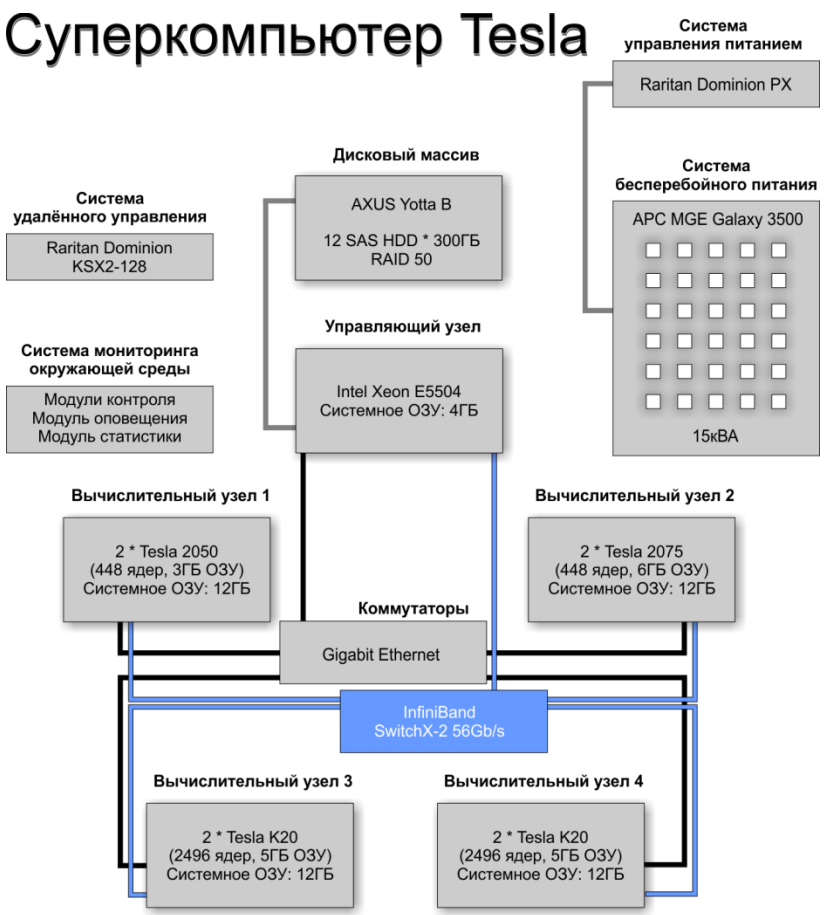

- Система бесперебойного питания была временно подключена к центральному узлу сети взамен вышедшего из строя ИБП.
- Со вводом в эксплуатацию нового ИБП на 10КВА планируется вернуться к старой схеме.

ИБП на центральном узле

- За счет средств ОФ ИМ закуплен новый ИБП.
- К данному ИБП подключены имеющиеся блоки батарей (для чего пришлось изготавливать новые коммутационные печатные платы и силами инженера ОФ ИМ переделывать узлы коммутации батарейных блоков).

Кластер Tesla

- Ввиду отсутствия питания сейчас кластер отключен. В связи с этим не были проведены запланированные работы по оценке быстродействия новой коммуникационной сети.
- Финансирование на 2019 год так и не было предусмотрено.

Данное ПО обеспечивает работу кластера

Система кондиционирования в ЦУС

- Необходима замена кондиционера в ЦУС. Имеющееся оборудование полностью выработало свой ресурс.
- Периодически возникают сбои, о чем автоматизированная система мониторинга предупреждает с помощью SMS.
- Старый кондиционер дозаправлен фреоном с целью поддержания его работоспособности. После того, как установятся положительные температуры, будет производиться замена оборудования на новое.

Дополнительное оборудование

Кластер МВС-1000М
168 процессоров. DEC Alpha 21264, 667 MHz
до 196 ГФлопс.

Кластер НКС-160 (3 модуля) (hp rx1620) 168 процессоров Itanium 2, 1.6 ГГц;
InfiniBand, Gigabit Ethernet.
> 1 ТФлопс.